BOHRSCHABLONE

DRILLING TEMPLATE

GABARIT DE PERÇAGE

Deutschland
DIN

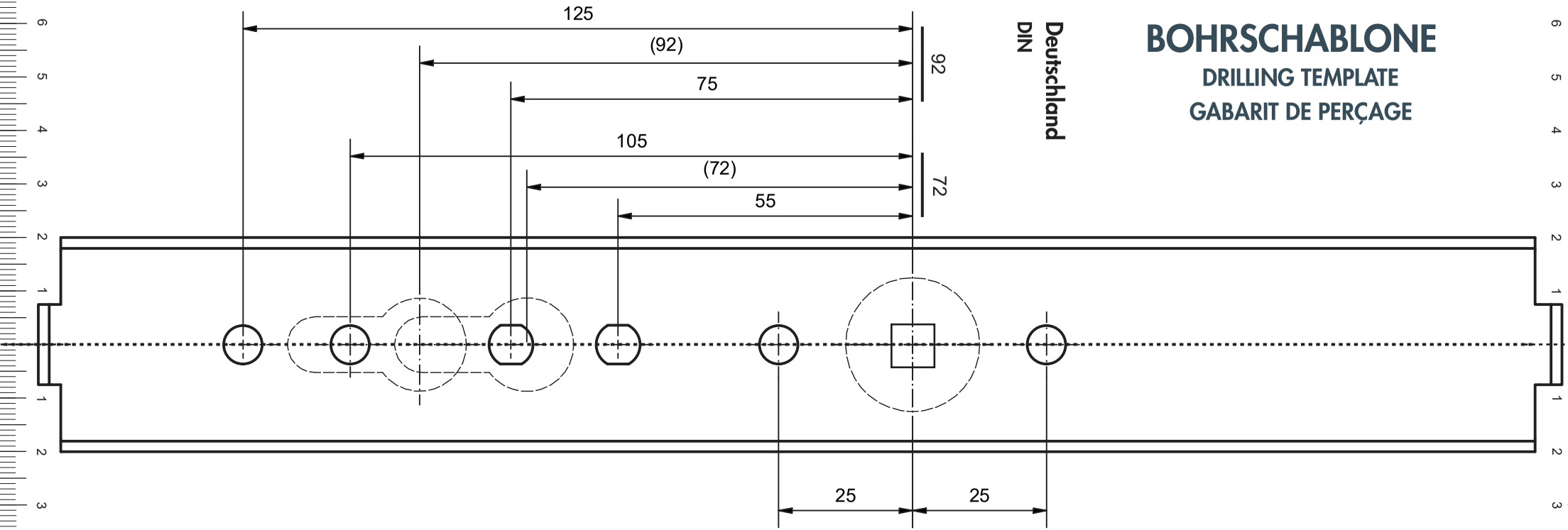

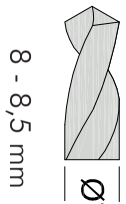

Bitte nach Ausdruck Maße gegenprüfen!
Please check measures after printing!

U&Z Uhlmann & Zacher

BOHRSCHABLONE
DRILLING TEMPLATE
GABARIT DE PERÇAGE

Uhlmann & Zacher

Österreich
Ö-Norm

8 - 8,5 mm

France
DIN

Bitte nach Ausdruck Maße gegenprüfen!

Vérifier les mesures après l'impression s'il vous plaît!

2020-02-DE 9010 100 10148